Qualifikation, Senioren 1.Turnier, 9-Ball, 09.10.2016

Billard -Verband Berlin 49/76 e.V.

Billard - Turnierprogramm

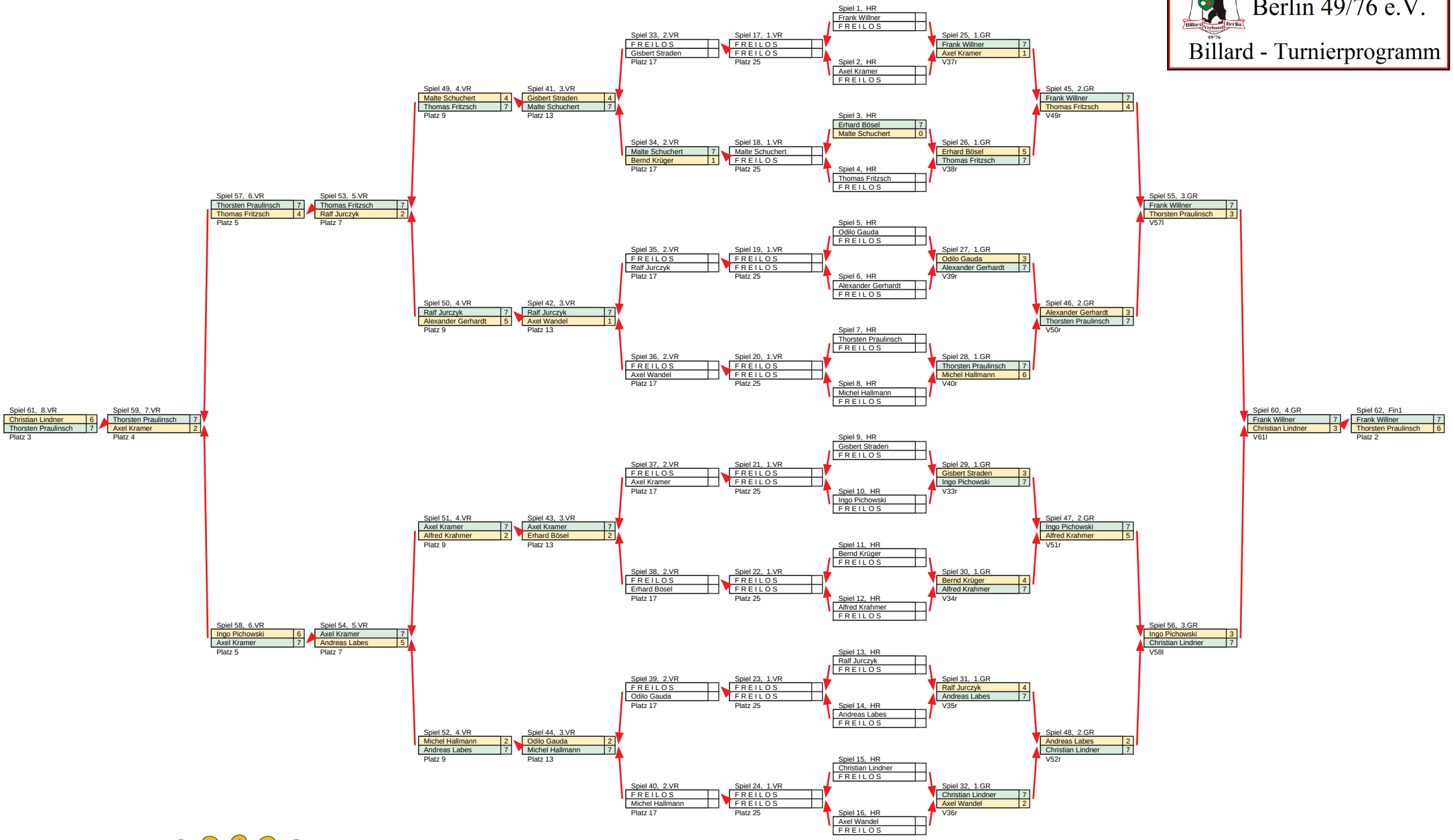

Billard Verband Berlin 49/76

pcTurm™ powered by POOL Challenge