Qualifikation, Senioren 1.Turnier, 8-Ball, 21.09.2014

Billard -Verband Berlin 49/76 e.V.

Billard - Turnierprogramm

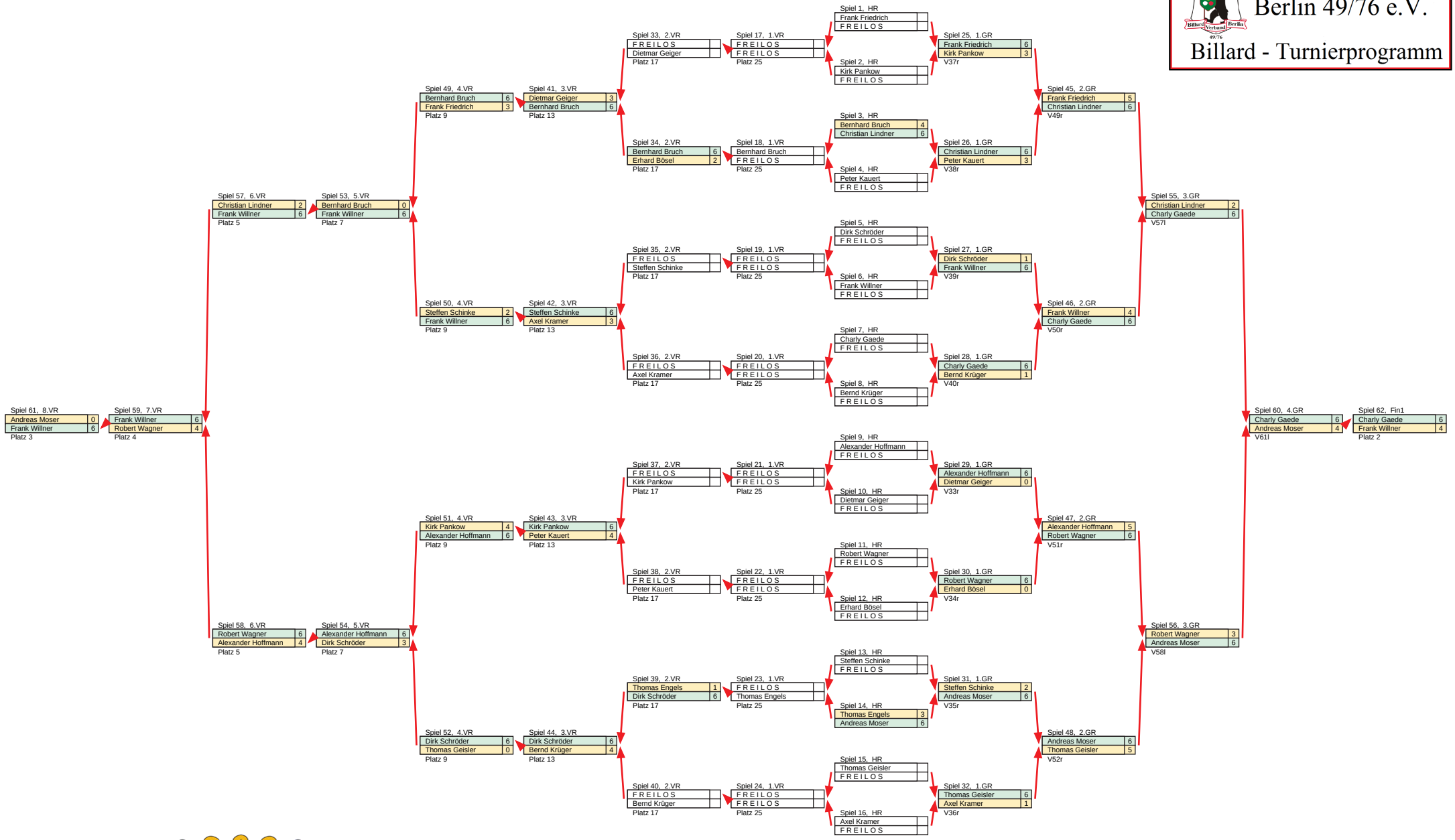

pcTurm™ powered by POOL Challenge